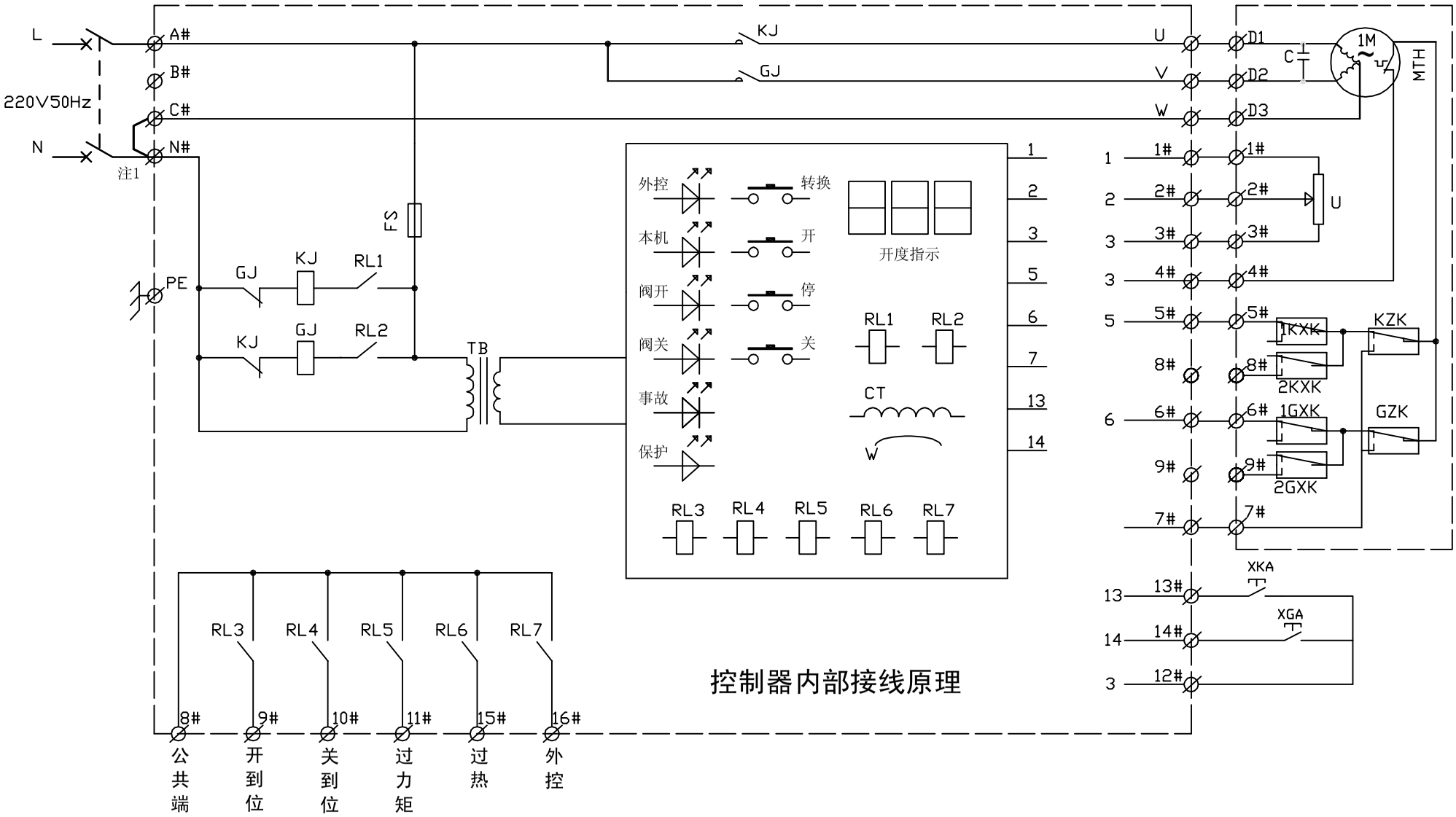

控制器内部接线原理

注1：粗线为客户需连接的导线

电气接线图 W9630-110